Datablad

Varenummer: 1405716641
Beskrivelse: KLEE Rustfast Gaffelstykke G 16x64
M16x2, venstre

Mål

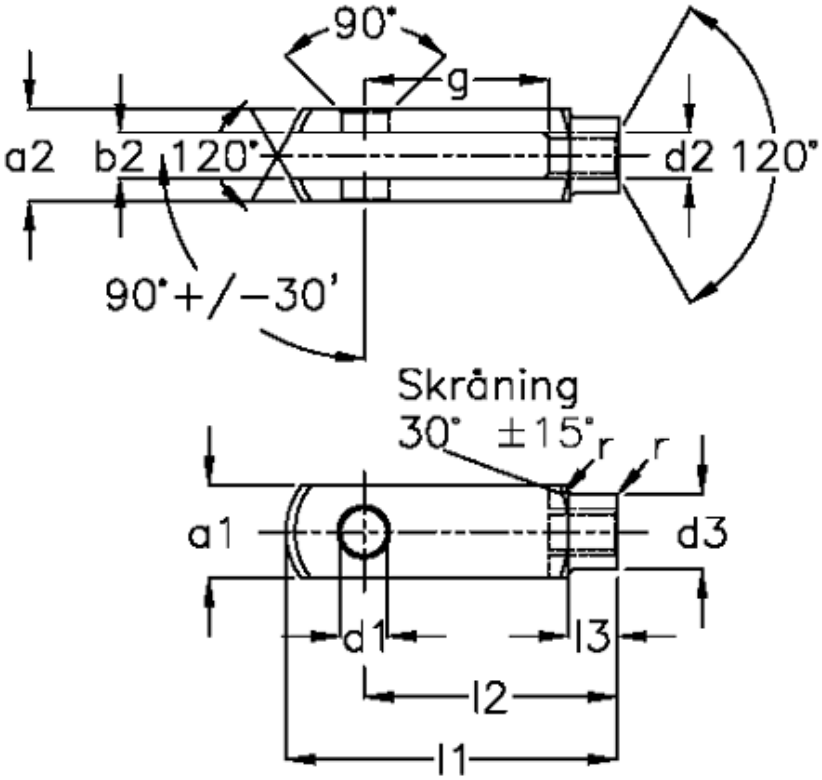

a1 (h11)	= 32	g (+/-0,5)	= 64
a2	= 32 (+0,3 -0,16)	l1 (+/-0,5)	= 115
b1 (B13)	= 16	l2	= 96 (-0,4)
b2	= 16 (+0,7 +0,15)	l3	= 24 (+/-0,2)
d1 H9	= 16	r	= 1.0
d2	= M 16 x 2	Størrelse	= G 16 x 64
d3 (+/-0,3)	= 26	Vægt	= 0.411
f (+/-0,2)	= 1.0		

Dokumenter, målskitser og brochurer af enhver slags kan indeholde fejl for hvilke Brd. Klee A/S ikke hæfter.